CHAPITRE P

CLIMATISATION

SOMMAIRE

	Pages
CARACTERISTIQUES	P 2
Modification du circuit de chauffage	
AEROTHERME ET VENTILATEUR	P 3 à P 4
Dépose-Repose	P 3
Remplacement des tirettes de commande	P 4

P

www.A310L4.com

Moteur : Rabotti

Radiateur : Aluminium

Se reporter au chapitre «Moteur» pour le mélange antigel à utiliser et la purge.

Commande sur console : Type Renault 12.

Thermostat

	Type	Début d'ouverture	Fin d'ouverture	Ouverture du clapet
1600 VE 1600 VF	A cire	75° C	85° C	6,5 mm

MODIFICATION DU CIRCUIT DE CHAUFFAGE

Depuis le véhicule numéro de série 01003, le tuyau de retour de l'aérotherme à la pompe à eau est supprimé, afin de simplifier le circuit de chauffage.

Dépose - Repose

DEPOSE

Déposer :
- la batterie,
- les trappes d'accès et les relais,
- le moteur d'essuie-glace.

Désaccoupler les tuyaux de leur manches.
Déposer l'aérotherme.
Déposer le ventilateur.
Désaccoupler le câble de commande.

REPOSE

Procéder en sens inverse de la dépose.
Vérifier le bon fonctionnement des commandes.
S'assurer :
- que l'aérotherme «porte» sur toute sa périphérie : si nécessaire, interposer une bande de mousse,
- que le volet de ventilateur ferme hermétiquement,
- de la présence de 2 colliers «HB» réf. 60 00 052 300 de fixation de la durite de chauffage, pour éviter tout contact éventuel avec les vis de fixation des trappes d'accès.

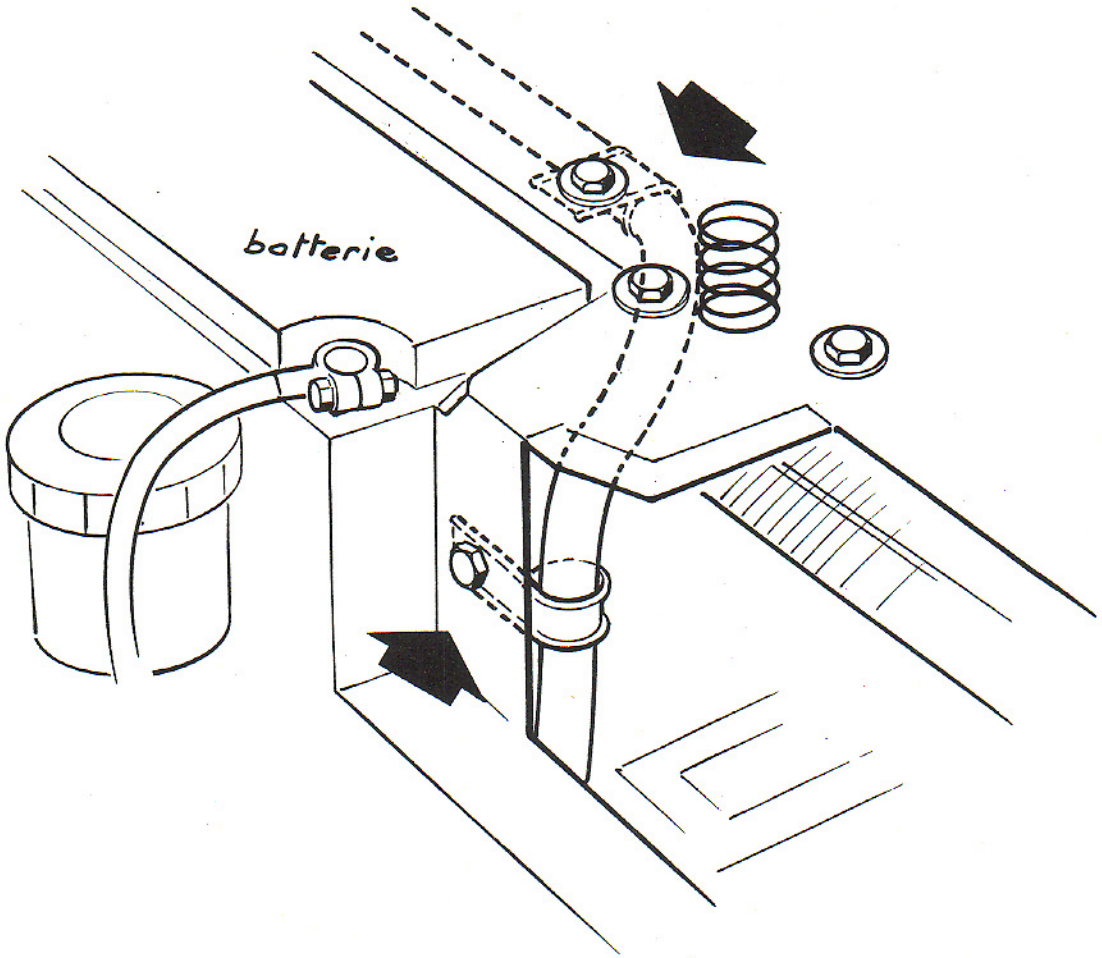

REMPLACEMENT DES TIRETTES DE COMMANDES
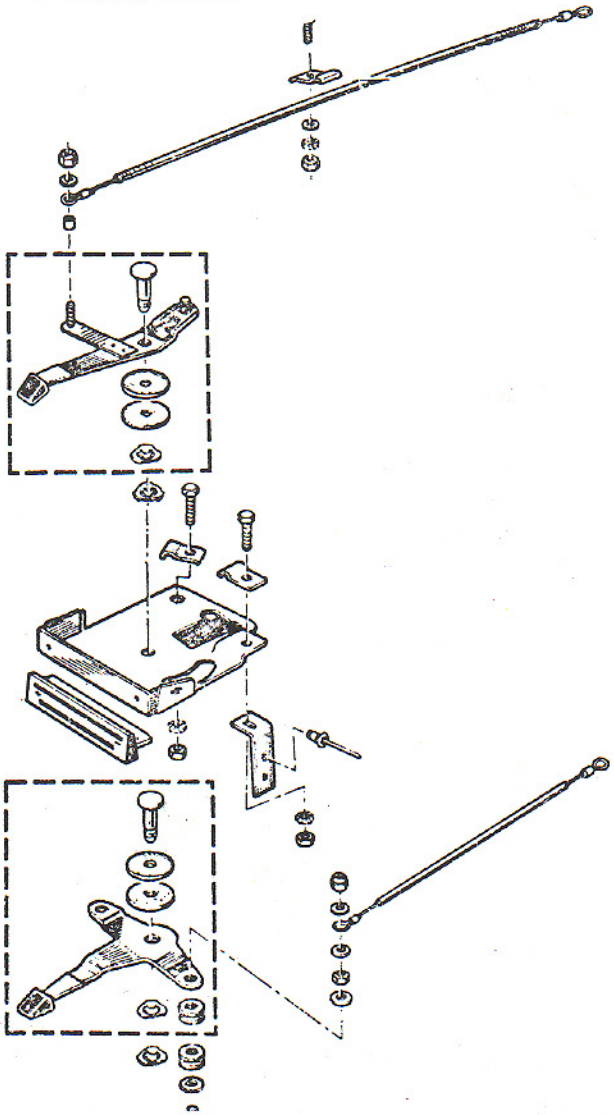
Déposer l'aérotherme et le ventilateur (voir ci-dessus).
Déposer les flancs de console (agrafes).
Débrancher et déposer les câbles.
Régler l'orientation et la course des câbles.
Vérifier le bon fonctionnement de l'ensemble avant repose.